SII
Seiko Instruments

Instrukcja Obsługi

Drukarka Termiczna

DPU-414

WSTĘP

Niniejsza instrukcja obsługi dotyczy drukarki termicznej DPU - 414.

Przed przystąpieniem do pracy na drukarce należy bardzo dokładnie zapoznać się z przepisami bezpieczeństwa zamieszczonymi na stronach 2 - 6.

Niniejsza instrukcja obsługi składa się z następujących rozdziałów:

WSTĘP 1
ŚRODKI OSTROŻNOŚCI 2
PRZEPISY UŻYTKOWANIA 5
OZNACZENIA STOSOWANE W INSTRUKCJI 7
1. PRZYGOTOWANIE DRUKARKI DO PRACY 8
2. OBSŁUGA.....12
3. FUNKCJONOWANIE DRUKARKI 28
4. KODY STERUJĄCE 30
5. TABELA KODÓW ZNAKOWYCH 32
6. SPECYFIKACJE 34
7. USUWANIE USTEREK.....39
8. KONSERWACJA DRUKARKI DPU - 414 42

ŚRODKI OSTROŻNOŚCI

Następujące symbole są używane w tym Podręczniku Użytkownika celem zapewnienia właściwego użytkowania drukarki i ochrony drukarki przed uszkodzeniem.

Należy postępować według instrukcji oznaczonych symbolem.

OSTRZEŻENIE	Nieprzestrzeganie wytycznych oznaczonych tym symbolem mogłoby spowodować poważne obrażenia ciała lub śmierć.
UWAGA	Nieprzestrzeganie wytycznych oznaczonych tym symbolem mogłoby doprowadzić do obrażeń ciała o mniejszym znaczeniu a także spowodować uszkodzenie sprzętu.

⚠ OSTRZEŻENIE

- NIE WOLNO używać zasilaczy lub akumulatorów innych niż zalecane przez producenta gdyż może to prowadzić do wybuchu pożaru.
- NIE WOLNO silnie zaginać kabla zasilającego lub umieszczać na nim ciężkich przedmiotów, ponieważ może to być przyczyną pożaru lub porażenia prądem elektrycznym. O ile dojdzie do uszkodzenia kabla zasilającego, należy natychmiast przerwać pracę druki i niezwłocznie kabel wymienić.
- NIE WOLNO nagrzewać lub wyrzucać zużytego akumulatora do ognia, gdyż może to doprowadzić do wybuchu groźnego tak dla osób jak i sprzętu znajdujących się w jego zasięgu.
- NIE WOLNO umieszczać akumulatora w wodzie lub miejscu gdzie może zawilgotnieć, ponieważ może to być przyczyną pożaru lub porażenia prądem.
- NIE WOLNO demontować akumulatora, gdyż może to spowodować jego nagrzanie i w konsekwencji pożar.
- NIE WOLNO zwierać zacisków akumulatora, ponieważ grozi to pożarem, porażeniem prądem lub uszkodzeniem ciała.
- NIE WOLNO wystawiać akumulatora na bezpośrednie działanie promieni słonecznych lub wysokiej temperatury, gdyż może to spowodować pożar lub uszkodzenie ciała.
- Jeśli jakakolwiek substancja pochodząca z wnętrza akumulatora dostanie się do oczu, należy natychmiast przepłukać je wodą i niezwłocznie zasięgnąć porady lekarskiej.

⚠ UWAGA !

- NIE WOLNO pozwolić na stykanie się części wewnętrznych drukarki i gniazd z przedmiotami metalowymi i cieczami, gdyż może to spowodować pożar, porażenie prądem lub inne groźne wypadki.

- NIE WOLNO własnoręcznie demontować lub przerabiać drukarki. NIE WOLNO WŁASNORĘCZNIE REPEROWAĆ DRUKARKI. Może to spowodować pożar, porażenie prądem lub inne groźne wypadki.

- NIE WOLNO używać drukarki w warunkach dużej wilgotności lub w miejscach grożących jej zachlapaniem jakąkolwiek cieczą. Dostanie się cieczy do drukarki może być przyczyną pożaru, porażenia prądem lub innych groźnych wypadków.

- Odłączając kabel zasilający lub kable interfejsowe należy chwytać za wtyczkę. Ciągnięcie bezpośrednio za kabel może być przyczyną jego wyrwania lub przerwania.

- W przypadku wystąpienia któregokolwiek z niżej opisanych zjawisk, należy wyłączyć drukarkę, wyjąć kabel zasilający z gniazda i wymontować akumulator:

  - Drukarka nie powraca do stanu gotowości po usunięciu przyczyny zakłócenia.

  - Z drukarki wydobywa się dym, nienormalne dźwięki lub nieprzyjemny zapach.

  - Części wewnętrzne lub gniazda drukarki zetknęły się z przedmiotami metalowymi lub cieczą.

- Używanie drukarki niezgodnie z przeznaczeniem może być przyczyną pożaru lub innych groźnych wypadków.

PRZEPISY UŻYTKOWANIA

Stosowanie się do zamieszczonych poniżej przepisów użytkowania, pozwoli na bezawaryjne i w pełni zadowalające korzystanie z drukarki.

Korzystając z drukarki należy mieć na uwadze co następuje:

- Urządzenie nie może upaść lub zostać uderzone.
- Drukarki NIE WOLNO wystawiać na bezpośrednie działanie promieni słonecznych. Optymalne warunki pracy to:
  - temperatura otoczenia: 0 - 40 °C(32 - 104 °F)
  - wilgotność względna: 30 - 80% RH (bez kondensacji)

- NIE WOLNO PODŁĄCZAĆ kabli zasilających zasilacza lub zasilacza z ładowarką baterii do tego samego gniazda co urządzenia wytwarzające pole elektromagnetyczne.
- NIE WOLNO odłączać zasilania podczas pracy drukarki.
- Odłączyć zasilanie na czas przestoju drukarki.
- Jeśli drukarka nie jest używana przez dłuższy czas należy wymontować z niej akumulator i wyjąć kabel zasilający z gniazda sieciowego.
- Drukarkę należy czyścić za pomocą miękkiej, pozbawionej kłaczków ściereczki.
- Do czyszczenia nie wolno używać alkoholu lub innego rozpuszczalnika.
- Przed rozpoczęciem pracy należy przetrzeć wszystkie zaciski suchą, miękką, pozbawioną kłaczków ściereczką. Jeśli zaciski będą zanieczyszczone, nie będzie możliwe uzyskanie właściwych połączeń.
- Podczas pracy zasilacz i akumulator nagrzewają się; jest to zjawisko normalne i nie wymaga interwencji.
- Maksymalna długość czasu pracy drukarki może ulec skróceniu, jeśli będzie ona - a co za tym idzie akumulator - używana w niskiej temperaturze.

Posługiwanie się papierem termoczułym

- Papier termoczuły należy przechowywać w chłodnym, suchym i ciemnym miejscu.
- Nie należy dotykać papieru ostrymi, twardymi przedmiotami.
- Nie wolno pozostawiać papieru w pobliżu rozpuszczalników organicznych.
- Nie wolno pozostawiać papieru w dłuższym kontakcie z plastikową folią PCV, lub produktami zawierającymi PCV.
- Nie wolno pozostawiać na papierze termoczułym odbitek powstałych w procesie mokrym lub dwuazotypii.
- Nie wolno używać klejów chemicznych.
- Należy używać wyłącznie papieru termoczułego rekomendowanego przez Seiko Instruments.

Instalacja

◆ Drukarkę należy umieścić na płaskiej, stabilnej powierzchni.

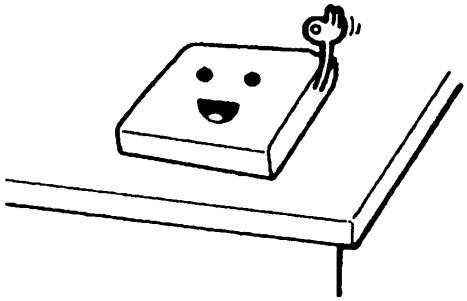

◆ Drukarki nie wolno umieszczać w miejscach, w których występują:
- silne wibracje
- olej lub metalowy pył
- bardzo niska lub wysoka temperatura
- duża wilgotność

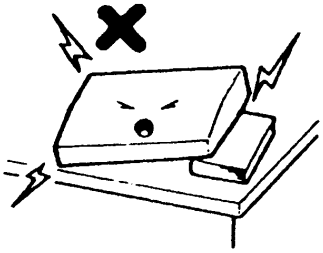

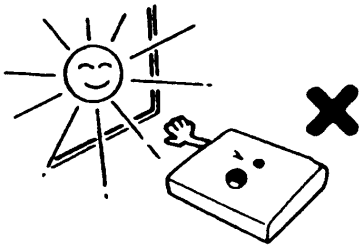

Powyżej 40 °C (104 °F)

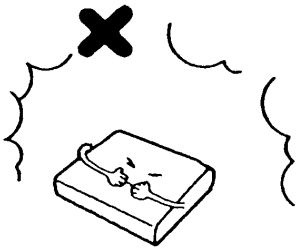

Poniżej 0 °C (32 °F)

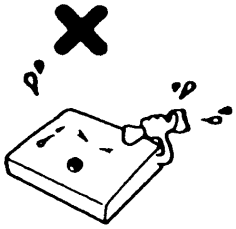

Wilgotność powyżej 80% RH

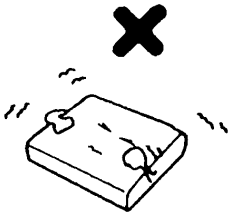

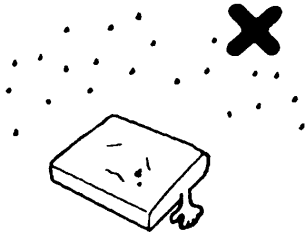

OZNACZENIA STOSOWANE W INSTRUKCJI

W niniejszej instrukcji obsługi znaleźć można dwa rodzaje uwag, które zawierają informacje ułatwiające pracę z drukarką, bądź też będące ostrzeżeniem

ZALECENIE

◆ Ramki oznaczone w ten sposób, zawierają informacje, których nie wolno ignorować gdyż może to być przyczyną złego funkcjonowania sprzętu lub jego zniszczenia.

INFORMACJA

- Ramki oznaczone w ten sposób zawierają informacje pomocne w efektywnym użyciu drukarki.

1. PRZYGOTOWANIE DRUKARKI DO PRACY

1.1 Rozpakowanie

Po otwarciu kartonu należy upewnić się, czy zawiera on drukarkę wraz z całym wyposażeniem.
Zestaw standardowy składa się z następujących części:

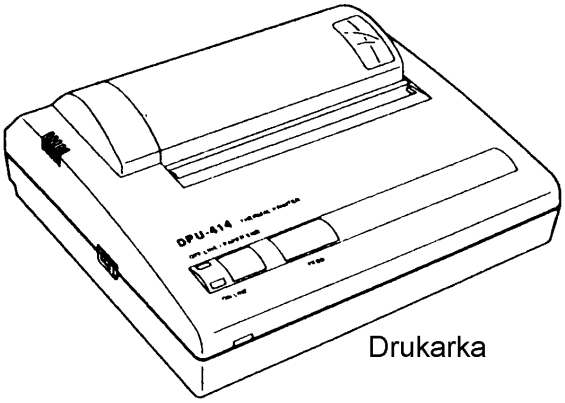

Drukarka

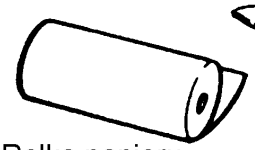

Rolka papieru termoczułego

Instrukcja obsługi

W skład zestawu opcjonalnego wchodzą:

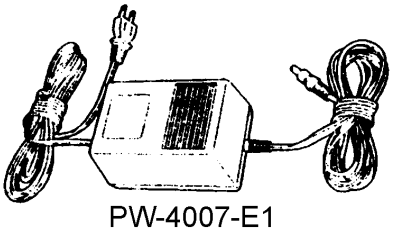

PW-4007-E1

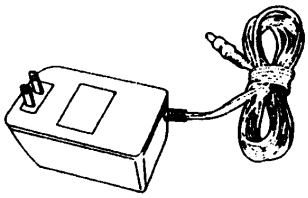

PW-4007-U1

Zasilacz

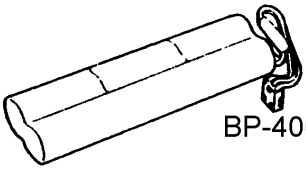

BP-4005

Akumulator

1.2 Nazwy części

Przód

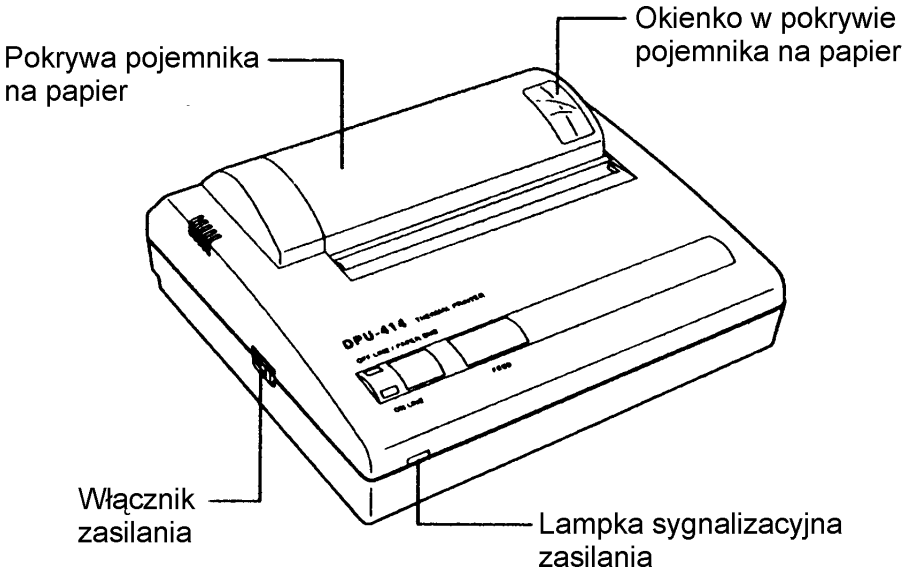

Tył

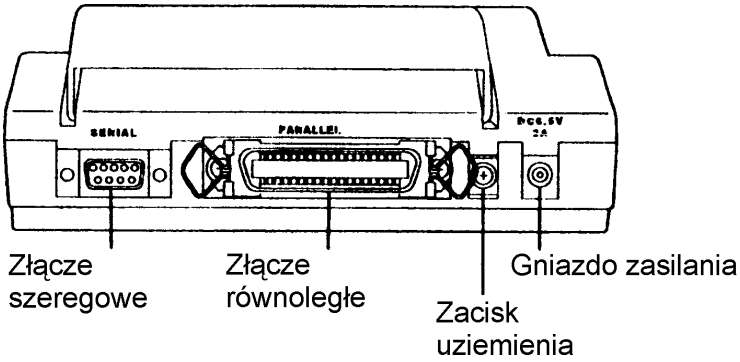

Spód

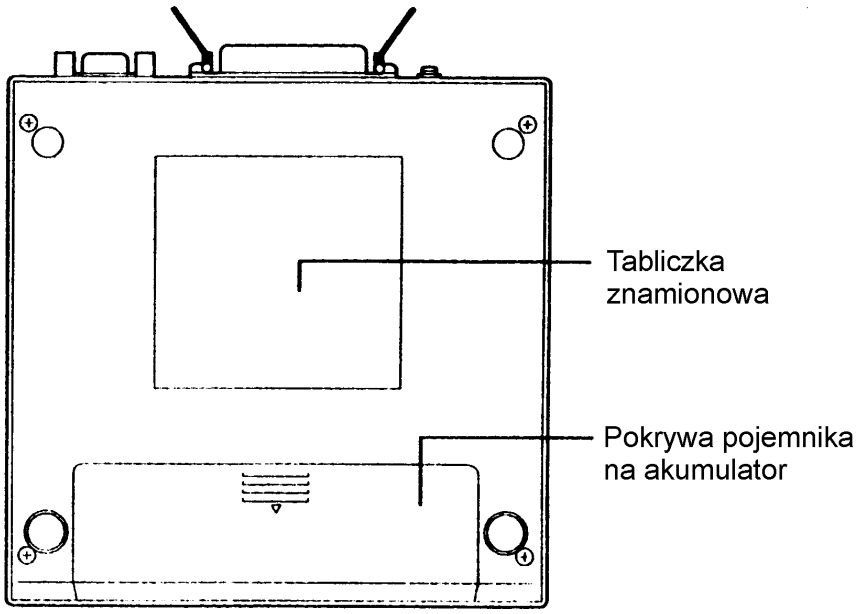

1.3 Panel sterowania

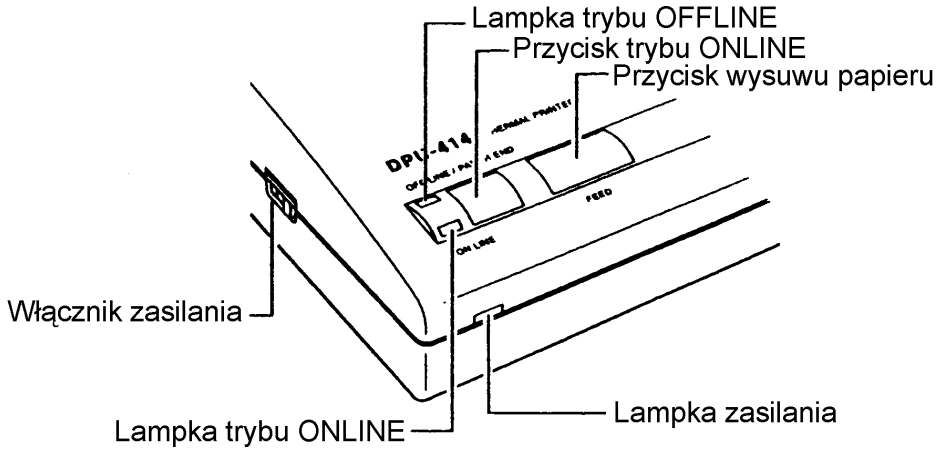

1	Wyłącznik zasilania	Aby włączyć lub wyłączyć zasilanie należy przesunąć wyłącznik w pozycję ON (ONLINE) lub OFF.
2	Przycisk wysuwu papieru FEED	Po naciśnięciu w trybie OFFLINE wysuwa papier. (patrz INFORMACJA na następnej stronie).
3	Przycisk trybu ONLINE	Służy do przechodzenia z trybu OFFLINE do trybu ONLINE i odwrotnie.
4	Lampka sygnalizacyjna zasilania	Lampka sygnalizuje, że zasilanie jest włączone. Jeśli lampka miga raz na sekundę oznacza to ładowanie się akumulatora. Jeżeli zaś lampka miga co pół sekundy oznacza to niski poziom naładowania akumulatora.
5	Lampka sygnalizacyjna trybu ONLINE	Lampka sygnalizuje, że drukarka znajduje się w trybie ONLINE. Jeśli miga podczas gdy drukarka znajduje się w trybie OFFLINE, oznacza to, że bufor pamięci zawiera informacje.
6	Lampka sygnalizacyjna trybu OFFLINE	Sygnalizuje, że drukarka znajduje się w trybie OFFLINE. Miganie lampki oznacza brak papieru lub nieprawidłowe jego ułożenie. W przypadku wystąpienia usterki obie lampki sygnalizacyjne trybu OFFLINE i ONLINE świecą się jednocześnie.

ZALECENIE

◆ Przed wyłączeniem drukarki należy upewnić się czy głowica termiczna znajduje się w pozycji wyjściowej (maksymalnie po lewej stronie drukarki). Jeśli głowica przez dłuższy czas będzie znajdować się w innej pozycji, może to doprowadzić do znacznego pogorszenia jakości drukowania.

INFORMACJA

- Tryb ONLINE: W przypadku drukowania danych z komputera, drukarkę należy ustawić w tryb ONLINE.
- Tryb OFFLINE: W celu załadowania papieru za pomocą przycisku wysuwu (FEED) lub zatrzymania procesu drukowania należy ustawić drukarkę w tryb OFFLINE.
  (W trybie OFFLINE nie jest możliwe przesyłanie danych i komend)

2. OBSŁUGA

2.1 Podłączanie zasilacza

① Wyłączyć zasilanie

② Umieścić wtyczkę prądu stałego zasilacza w gnieździe zasilającym drukarki.

③ Podłączyć zasilacz do gniazda sieciowego.

④ Podłączyć zasilanie

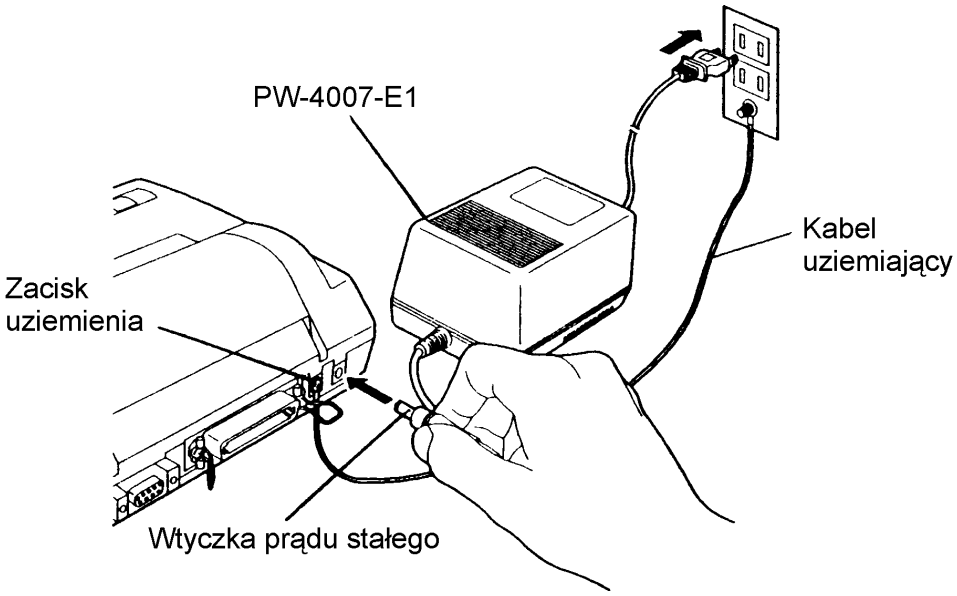

ZALECENIE

- Należy używać wyłącznie zasilaczy zalecanych przez firmę SII.
- Należy zawsze pamiętać o podłączeniu kabla uziemiającego do zacisku uziemienia znajdującego na drukarce.
- NIE WOLNO dotykać bolca wtyczki prądu stałego.
- W celu odłączenia zasilacza należy najpierw przesunąć włącznik zasilania w pozycję "OFF", następnie odłączyć zasilacz od sieci a na końcu wyjąć wtyczkę prądu stałego z gniazda zasilającego drukarki.

2.2 Ładowanie papieru

Otwieranie i zamykanie pokrywy pojemnika papieru

① Należy lekko nacisnąć kciukiem przód pokrywy ku górze a następnie obrócić ją ku tyłowi drukarki.

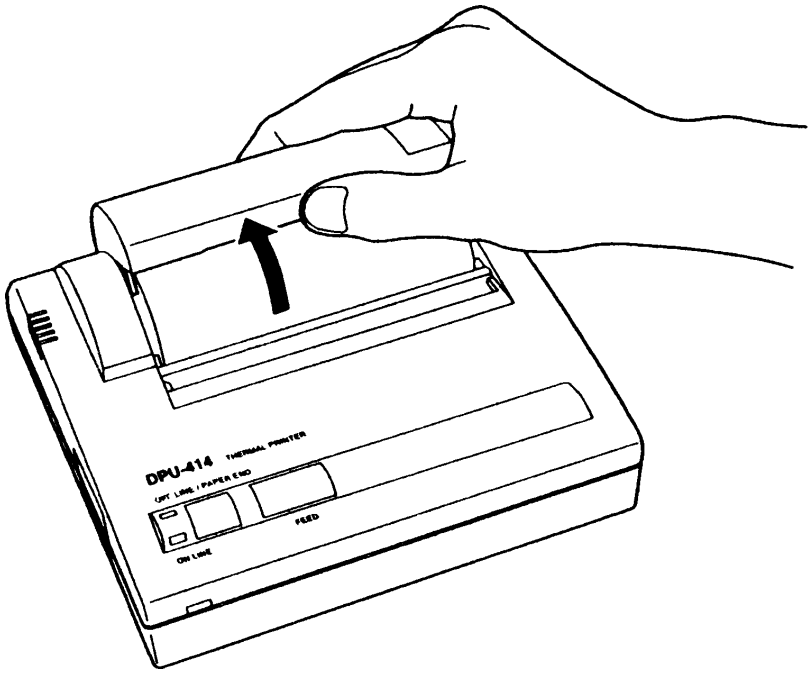

② Zamknąć pokrywę pojemnika papieru i następnie lekko ją docisnąć.

Ładowanie papieru

① Włączyć zasilanie.

② Odciąć równo brzeg papieru.
Nowa rolka papieru może być umieszczana w pojemniku bez przygotowania.(Patrz rysunek po prawej)

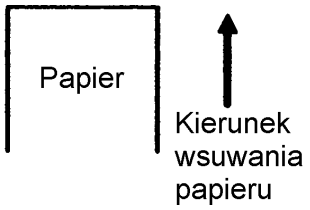

③ Otworzyć pokrywę pojemnika papieru.

④ Wsuwać brzeg papieru do szczeliny znajdującej się pod spodem uchwytu przytrzymującego papierową rolkę do chwili, w której papier zostanie pochwycony przez automat i wciągnięty na głębokość 10 cm pod listwą odcinającą.

ZALECENIE

◆ Ładowanie papieru powinno odbywać się w miejscu niedostępnym dla bezpośredniego oddziaływania promieni słonecznych.

INFORMACJA

- Dla ułatwienia ładowania papieru, należy umieścić go na pokrywie pojemnika.

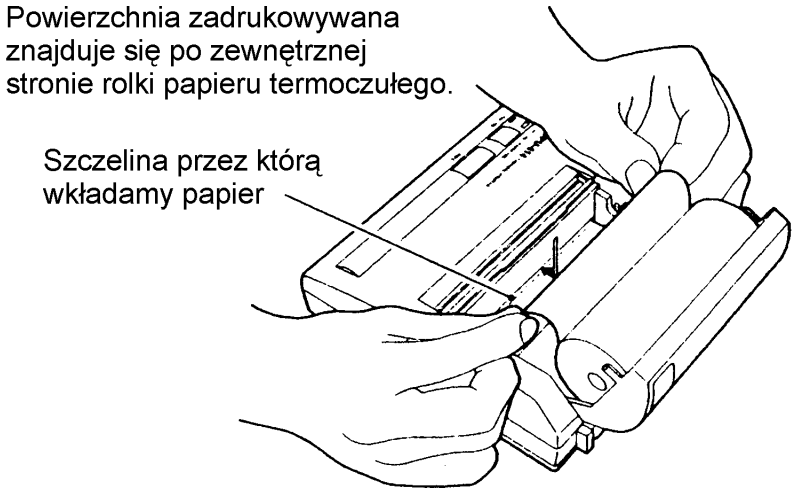

⑤ Przycisk FEED należy trzymać włączony do momentu prawidłowego umieszczenia papieru w podajniku.

INFORMACJA

- Jeśli papier jest umieszczony właściwie, lampka sygnalizacyjna trybu OFFLINE przestaje migać i pozostaje zapalona informując o tym, że drukarka nadal znajduje się w trybie OFFLINE.
- Pojawienie się czerwonych linii po obu stronach papieru, oznacza koniec rolki.

2.3 Ustawianie przełączników DIP

Parametry rozpoczęcia pracy jak również metoda wprowadzania mogą być ustawiane za pomocą przełączników DIP (DIP SW). W celu uzyskania bliższych informacji na temat poszczególnych ustawień, należy zapoznać się z podrozdziałem 2.4 Ustawienia DIP SW.

① Przesunąć wyłącznik zasilania w pozycję OFF.

② Przesunąć wyłącznik zasilania w pozycję ON naciskając jednocześnie przycisk ONLINE. Zwolnić przycisk ONLINE w momencie rozpoczęcia wydruku aktualnych ustawień.

③ Prezentację aktualnych ustawień kończy pojawienie się następujących pytań:
"Continue?: Push 'On-line SW'" ("Kontynuować?: Naciśnij przycisk ONLINE")
"Write?: Push 'Paper feed SW'" ("Zapisać?: Naciśnij przełącznik wysuwu papieru 'FEED'")
Aby zmienić ustawienie DIP SW, należy nacisnąć przycisk ONLINE i przejść do punktu ④.
W celu zachowania niezmienionego ustawienia DIP SW, należy nacisnąć przycisk FEED i przejść do punktu ⑤.

④ Na wydruku pojawia się napis 'Dip SW1' umożliwiając wprowadzanie nowych ustawień dla przełącznika DIP SW1 od numeru 1 do 8.

ZALECENIE

◆ Należy pamiętać o bardzo uważnym wprowadzaniu ustawienia "ON" lub “OFF" dla każdego z ustawień przełącznika od numeru 1 do 8, gdyż tryb ustawiania DIP SW nie może być odwołany po inicjalizacji.

Ustawienie 'ON' jest wprowadzane poprzez jednorazowe naciśnięcie przycisku ONLINE. Ustawienie 'OFF' jest wprowadzane poprzez jednorazowe naciśnięcie przycisku FEED.

Informacja o ustawieniu jest drukowana po naciśnięciu przycisków ONLINE lub FEED, aby umożliwić potwierdzenie nowego ustawienia.

Po ustawieniu przełącznika nr 8, drukarka ponawia zachętę "Continue?" ("Kontynuować?") lub "Write?" ("Zapisać?"); oznacza to, że można rozpocząć procedurę opisaną w punkcie ③ dla DIP SW2 i DIP SW3.

INFORMACJA

- W czasie gdy przycisk ONLINE jest naciśnięty lampka sygnalizacyjna trybu ONLINE świeci się, kiedy naciśnięty jest przycisk FEED świeci się lampka sygnalizacyjna OFFLINE , aby potwierdzić prawidłowe działanie przycisków.

⑤ Po wciśnięciu przycisku FEED, lampki sygnalizacyjne ONLINE i OFFLINE migają na przemian a do pamięci wprowadzane są nowe ustawienia. Kiedy drukarka zakończy proces wpisywania do pamięci, pojawia się napis "Dip SW setting complete!!" ("Ustawianie Dip SW zakończone!!") i drukarka powraca do trybu ONLINE.

⑥ Po ustawieniu przełącznika nr 8 DIP SW3, drukarka wpisuje ustawienia do pamięci niezależnie od tego, który przycisk (ONLINE czy FEED) został wciśnięty.

UWAGA

◆ Nie wolno wyłączać drukarki podczas wpisywania nowych ustawień do pamięci. Należy poczekać do pojawienia się napisu "Dip SW setting complette!!" ("Ustawianie Dip SW zakończone!!") i dopiero wtedy wyłączyć drukarkę.

2.4 Ustawienia DIP SW

(1) Programowanie przełączników DIP SW1

Pola zaciemnione wskazują domyślne ustawienia fabryczne.

Przełącznik nr	Funkcja	ON	OFF
1	Interfejs	Równoległy	Szeregowy
2	Prędkość drukowania	Duża	Mała
3	Automatyczne ładowanie	ON	OFF
4	Funkcje powrotu karetki	Powrót karetki i przesunięcie o jedną linię	Powrót karetki
5	Zmiana ustawień przełączników DIP SW za pomocą komend oprogramowania	Możliwa	Niemożliwa
6 do 8	Gęstość drukowania	Patrz tabela poniżej	

Gęstość wydruku %	Przełącznik nr		
	6	7	8
72	ON	ON	ON
79	ON	ON	OFF
86	ON	OFF	ON
93	ON	OFF	OFF
100	OFF	ON	ON
107	OFF	ON	OFF
114	OFF	OFF	ON
121	OFF	OFF	OFF

INFORMACJA

- W celu umożliwienia ustawiania przełączników DIP SW za pomocą komend oprogramowania, należy ustawić przełącznik nr 5 na pozycję "ON".

(2) Oprogramowanie przełączników DIP SW2

Przełącznik nr	Funkcja	ON	OFF
1	Tryb drukowania	Druk normalny (40 kolumn)	Druk skondensowany (80 kolumn)
2	Znaki rezerwowe określane przez użytkownika	ON	OFF
3	Typ znaków	Znaki zwykłe	Znaki specjalne
4	Czcionka – zero	0	∅
5 do 8	Zestaw znaków narodowych	Patrz tabela poniżej	

Zestaw Znaków	Przełącznik nr 5	6	7	8
Japoński	ON	ON	ON	ON
Amerykański	ON	ON	ON	OFF
Niemiecki	ON	ON	OFF	ON
Angielski	ON	ON	OFF	OFF
Francuski	ON	OFF	ON	ON
hiszpański 1	ON	OFF	ON	OFF
Włoski	ON	OFF	OFF	ON
Szwedzki	ON	OFF	OFF	OFF
Duński 1	OFF	ON	ON	ON
Duński 2	OFF	ON	ON	OFF
Norweski	OFF	ON	OFF	ON
Hiszpański 2	OFF	ON	OFF	OFF
Amerykański łaciński	OFF	OFF	ON	ON

UWAGA

- Przełączników od 5 do 8 NIE WOLNO załączać w innych konfiguracjach niż zostało to pokazane w tabeli.

(3) Oprogramowanie przełączników DIP SW3

Przełącznik nr	Funkcja	ON	OFF
1	Długość danych bitowych	Osiem bitów	Siedem bitów
2	Parzystość transmisji	Brak	Jest
3	Typ parzystości	Nieparzysty	Parzysty
4	Protokół transmisji danych	H/W BUSY	XON/XOFF
5 do 8		Patrz tabela poniżej	

Prędkość przesyłania Danych	Przełącznik nr			
	5	6	7	8
75 bps	ON	ON	ON	ON
110 bps	ON	ON	ON	OFF
150 bps	ON	ON	OFF	ON
300 bps	ON	ON	OFF	OFF
600 bps	ON	OFF	ON	ON
1200 bps	ON	OFF	ON	OFF
2400 bps	ON	OFF	OFF	ON
4800 bps	ON	OFF	OFF	OFF
9600 bps	OFF	ON	ON	ON
19200 bps	OFF	ON	ON	OFF
75 bps	OFF	ON	OFF	ON
75 bps	OFF	ON	OFF	OFF
75 bps	OFF	OFF	ON	ON
75 bps	OFF	OFF	ON	OFF
75 bps	OFF	OFF	OFF	ON
75 bps	OFF	OFF	OFF	OFF

2.5 Podłączanie drukarki

Podłączenie

① Wyłączyć komputer i drukarkę.

② Połączyć drukarkę z komputerem za pomocą kabla interfejsowego.

Połączenie równoległe: zabezpieczyć za pomocą zatrzasków.

Połączenie szeregowe: zabezpieczyć za pomocą wkrętów.

③ Ustawić przełączniki DIP drukarki w sposób korespondujący z metodą transmisji danych.

④ Włączyć komputer i drukarkę.

ZALECENIE

◆ W zależności od rodzaju połączenia (równoległego lub szeregowego) należy dobrać właściwy typ kabla interfejsowego.

Kabel:

Równoległy: Amphenol 36-szpilkowy
Przewód uzbrojony
:57LE-40360-7700(D29)(DDK) lub równorzędny

Szeregowy: 9-szpilkowe złącze typu D-Subminiature
Przewód uzbrojony
:(M2.6 type) RDED-9SE-LN(05)(HIROSE) lub równoważny

◆ Należy używać kabla ekranowanego o długości nie większej niż 1.5 metra.

Potwierdzenie

Aby sprawdzić właściwe podłączenie drukarki należy zastosować się do instrukcji podanych w podrozdziale 2.8, *Drukowanie*.

Połączenie kablem równoległym

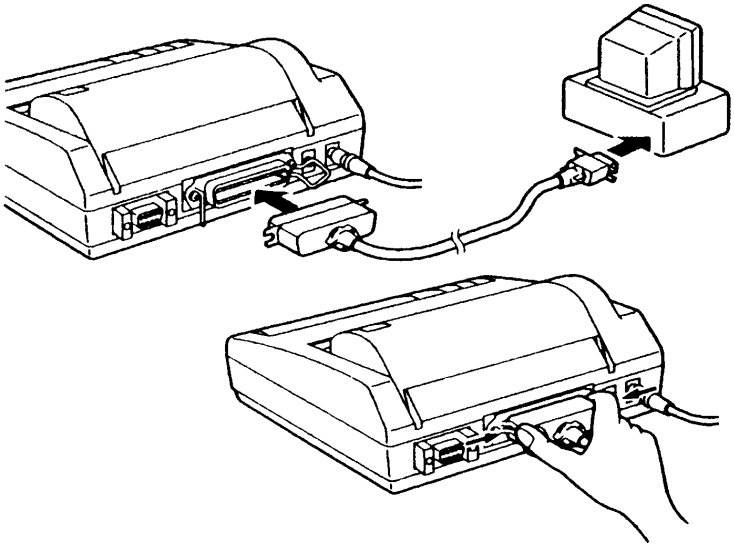

Połączenie kablem szeregowym

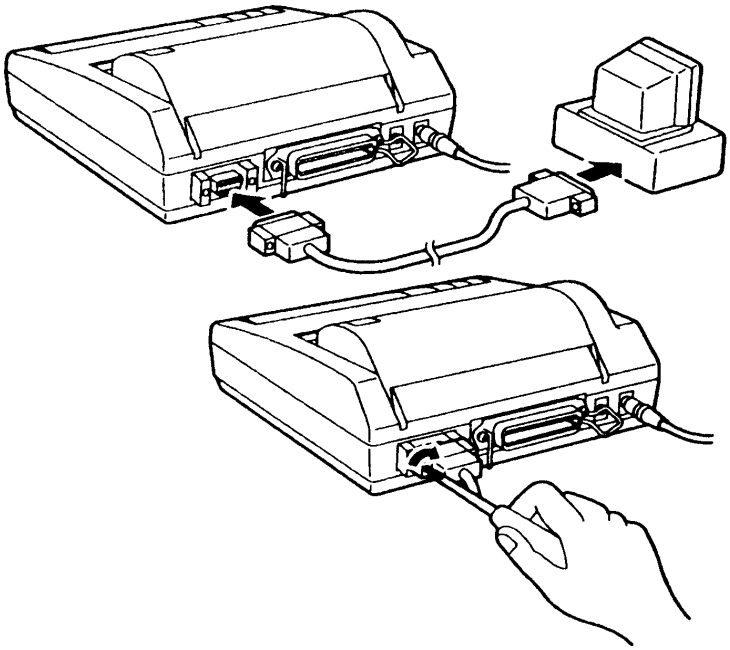

2.6 Drukowanie testowe

Podczas druku testu , znaki od 20_{16} do FE_{16} drukowane są w trybie zagęszczonym, zwykłym i podwójnej szerokości, zgodnie z ustawieniami przełączników DIP dla wybranego zestawu znaków narodowych, znaków specjalnych i zera. Następnie drukowany jest wzór małej szachownicy, a dalej pojawia się czarny pas powstały z umiejscowionych tuż obok siebie punktów. Wydruk testowy kończy informacja o aktualnych ustawieniach drukarki. Aby uzyskać wydruk testowy, należy wykonać następującą procedurę:

① Wyłączyć zasilanie.

② Upewnić się, czy papier jest załadowany prawidłowo.

③ Włączyć zasilanie naciskając jednocześnie przycisk FEED (wysuwu papieru) w celu zainicjowania auto-testu.

④ Kiedy auto-test zostanie zainicjowany należy zwolnić przycisk podawania papieru.

Przykład wydruku

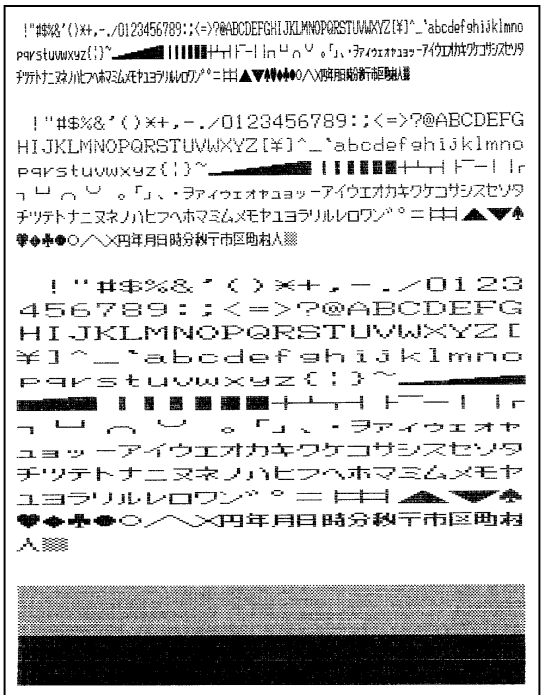

ZALECENIE

◆ Po zakończeniu testu druku, drukarka zatrzymuje się automatycznie. NIE WOLNO wyłączać zasilania w drukarce podczas druku.

2.7 Drukowanie w trybie heksadecymalnym

Dane z komputera mogą być drukowane jako kody heksadecymalne i znaki alfanumeryczne jednocześnie. Umożliwia to sprawdzenie, czy dane z komputera zostały przesłane prawidłowo.

① Wyłączyć zasilanie.

② Włączyć zasilanie naciskając jednocześnie przycisk FEED (wysuw papieru).

③ Nacisnąć przycisk ON LINE kiedy zapali się lampka sygnalizacyjna trybu OFFLINE (można to zrobić już po rozpoczęciu testu druku). Drukarka rozpoczyna pracę w trybie heksadecymalnym co potwierdza pojawienie się napisu "[HEX DUMP MODE]".

④ Rozpocząć wprowadzanie danych. Po wprowadzeniu 16 lub więcej bajtów danych, dane te pojawiają się na wydruku w następującym kształcie:

Przykład wydruku

```
[HEX DUMP MODE]

00000000 00 01 02 03 04 05 06 07 08 09 0A 0B 0C 0D 0E 0F ................

00000010 10 11 12 13 14 15 16 17 18 19 1A 1B 1C 1D 1E 1F ................

00000020 20 21 22 23 24 25 26 27 28 29 2A 2B 2C 2D 2E 2F !"#$%&'()*+,-./

00000030 30 31 32 33 34 35 36 37 38 39 3A 3B 3C 3D 3E 3F 0123456789;:<=>?
```

Numer kodu wejściowego — Kod znaku — Odpowiadające kodom znaki alfanumeryczne

⑤ W celu wyjścia z trybu heksadecymalnego należy wyłączyć zasilanie.

INFORMACJA

- Jeśli w linii znajduje się mniej niż 16 bajtów, przełączenie drukarki na tryb OFFLINE spowoduje wydrukowanie zawartości pamięci. Po przełączeniu drukarki na tryb ONLINE następuje reinicjacja trybu heksadecymalnego HEX DUMP MODE.
- Jeśli drukarka jest w trybie OFFLINE a w buforze pamięci znajdują się jeszcze dane lampka sygnalizacyjna trybu ONLINE miga .

2.8 Drukowanie

① Włączyć komputer oraz drukarkę.

② Sprawdzić czy świeci się lampka sygnalizacyjna trybu ONLINE.
Jeśli papier nie został umieszczony prawidłowo, miga lampka sygnalizacyjna trybu OFFLINE. Aby wprowadzić drukarkę w tryb ONLINE, należy nacisnąć przycisk ONLINE.

③ Wysłać komendę drukowania z komputera do drukarki.

Przykład:

Drukowanie alfabetu za pomocą metody wprowadzenia równoległego w języku BASIC

① Ustawić przełącznik DIP SW1-1 w pozycję ON.

② Wprowadzić do komputera komendę LPRINT "ABC", następnie nacisnąć klawisz "ENTER".
Drukarka powinna rozpocząć drukowanie alfabetu.
Jeśli drukarka nie pracuje, należy poszukać pomocy w rozdziale 6. instrukcji obsługi - *Usuwanie usterek*.

INFORMACJA
- Niektóre wersje języka BASIC używają zamiast LPRINT komend PR# lub PRINT#.

2.9 Bufor pamięci

Bufor pamięci, mający pojemność około 28000 znaków (ok. 28 KB), odbiera i zapamiętuje dane z dużą prędkością, co znacznie skraca czas, w którym komputer przesyłając dane do drukarki, nie może być używany. Kiedy drukarka znajduje się w trybie ONLINE, dane mogą być wprowadzane podczas jej pracy, aż do wypełnienia się bufora pamięci. Jeśli drukarka znajduje się w trybie OFFLINE a w buforze znajdują się dane, lampka sygnalizacyjna trybu ONLINE będzie migać. Drukarka powróci do pracy po ustawieniu jej na tryb ONLINE.

2.10 Korzystanie z akumulatora

W pełni naładowany akumulator wystarcza do wydrukowania około 3000 znaków (40 kolumn cyfry "8"). Należy zawsze pamiętać o pełnym naładowaniu nowo kupionego akumulatora, w przeciwnym bowiem wypadku może dojść do znacznej redukcji jego żywotności.

ZALECENIE

◆ NIE WOLNO używać akumulatorów innych niż rekomendowane przez firmę SII.

Instalacja akumulatora

① Należy obrócić drukarkę spodem do góry i zdjąć pokrywę pojemnika w sposób pokazany na rysunku 1.

② Podłączyć akumulator w sposób pokazany na rysunku 2, obrócić go tak aby widoczna była etykieta, umieścić w pojemniku drukarki a następnie założyć pokrywę z powrotem.

③ Założyć pokrywę.

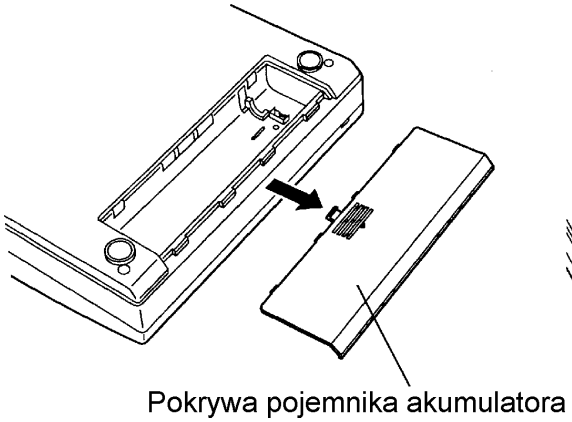

Rysunek 1

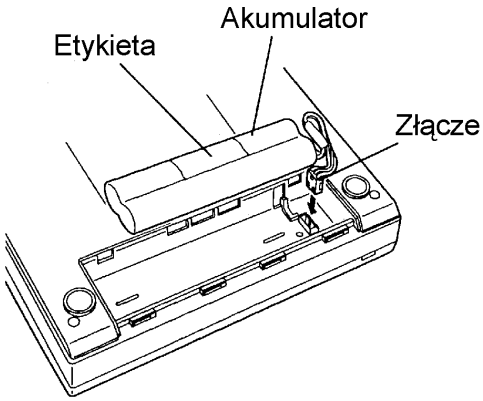

Rysunek 2

Wyjmowanie akumulatora

① Zdjąć pokrywę pojemnika jak pokazuje to rysunek 1.

② Wyjąć akumulator, chwycić złącze palcem wskazującym i kciukiem, a następnie wyciągnąć na zewnątrz.

③ Zamknąć pokrywę pojemnika.

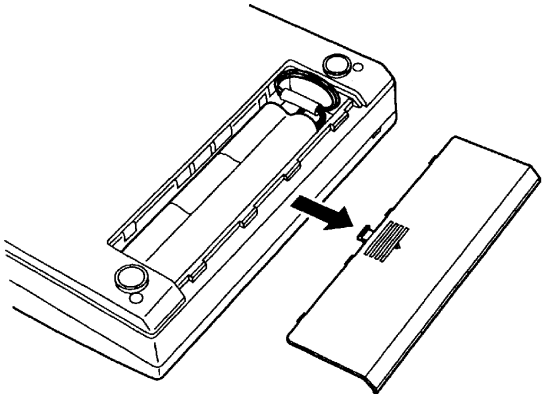

Rysunek 1

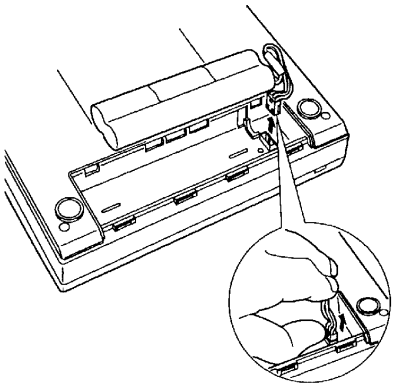

Rysunek 2

Ładowanie akumulatora

① Wyłączyć zasilanie.

② Podłączyć drukarkę do zasilacza. Lampka sygnalizacyjna zasilania zacznie migać raz na sekundę informując o ładowaniu się akumulatora. Całkowite naładowanie akumulatora następuje po około 10 godzinach. Kiedy akumulator jest w pełni naładowany, lampka przestaje migać i wyłącza się.

③ Odłączyć zasilacz.

ZALECENIE

◆ Akumulator należy ładować w temperaturze od 5 do 40 °C, inaczej można doprowadzić do jego zniszczenia.

INFORMACJA

- Jeśli zasilanie nie zostanie wyłączone, całkowite załadowanie akumulatora będzie trwało około 15 godzin.
- Z chwilą rozpoczęcia pracy drukarki ładowanie zostaje przerwane i automatycznie wznowione po jej zakończeniu.

Rozładowanie akumulatora podczas pracy

Jeśli lampka sygnalizacyjna zasilania zacznie migać raz na 0.5 sekundy a drukarka przejdzie w tryb OFFLINE, należy bezzwłocznie podłączyć zasilacz.

Jeśli w buforze pamięci pozostały dane, zacznie migać lampka sygnalizacyjna trybu ONLINE. W celu zakończenia drukowania, należy bezzwłocznie podłączyć zasilacz i wcisnąć przycisk ONLINE.

ZALECENIE

- Korzystając z drukarki z użyciem akumulatora należy pamiętać o wyłączeniu zasilania po zakończeniu pracy.

- Korzystając z drukarki z użyciem zasilacza, należy pamiętać o tym, że akumulator ładuje się stopniowo niezależnie od tego, czy zasilanie jest włączone, czy też nie. Jeśli drukarka nie jest aktualnie używana, należy wyłączyć zasilanie i wyjąć wtyczkę zasilacza z gniazda sieciowego.

3. FUNKCJE DRUKARKI

3.1 Drukowanie całej zawartości bufora

Drukarka DPU-414 jest wyposażona w bufor o długości jednej linii przyjmujący dane w blokach o tej długości. Jeśli dane przyjęte przez drukarkę obejmują więcej znaków niż jedna linia, drukarka rozpocznie drukowanie nawet wtedy, gdy nie otrzymała komendy drukowania.
Funkcja ta nazywana jest "*Drukowaniem całej objętości bufora*".

3.2 Automatyczny powrót głowicy

Celem zabezpieczenia drukarki głowica automatycznie powraca na pozycję podstawową (lewa strona drukarki) w następujących przypadkach:

- dane nie docierają z komputera
- przycisk ONLINE został wciśnięty ustawiając drukarkę w tryb OFFLINE
- skończył się papier

3.3 Błędy

W przypadku wystąpienia wymienionych poniżej błędów obie lampki sygnalizacyjne świecą się, a przyjmowanie danych i podawanie papieru zostają zatrzymane:

A. Głowica nie powraca do pozycji wyjściowej, nawet po włączeniu zasilania;

B. Głowica nie powraca do pozycji wyjściowej w trybie automatycznym;

C. Drukowanie odbywa się w zbyt wysokiej lub zbyt niskiej temperaturze;

D. Akumulator jest bardzo rozładowany.

Postępowanie w przypadku wystąpienia błędu:

① Wyłączyć zasilanie.
② Usunąć przyczynę.
A. i B. - usunąć ciała obce.
C. - umieścić drukarkę w miejscu o temperaturze otoczenia 0 - 40 °C (32 - 104 °F).
D. - podłączyć zasilacz i naładować akumulator.

③ Włączyć zasilanie.

3.4 Brak papieru

W przypadku braku papieru, drukarka przełącza się w tryb OFFLINE co sygnalizowane jest błyskaniem lampki sygnalizacyjnej OFFLINE. Kiedy lampka OFFLINE błyska, przełączenie drukarki w tryb ONLINE nie jest możliwe. Po załadowaniu papieru lampka OFFLINE przestaje błyskać - pozostaje zapalona. Aby rozpocząć drukowanie należy nacisnąć przycisk ONLINE.
Jeśli podczas drukowania zabraknie papieru, drukarka przejdzie w tryb OFFLINE. Należy załadować nową rolkę papieru i wcisnąć przycisk ONLINE w celu kontynuowania drukowania.

4. KODY STERUJĄCE

Drukarka DPU-414 używa kodów sterujących do zmiany parametrów druku. Kody sterujące nie są drukowane. Istnieją dwa typy kodów funkcyjnych: kody funkcyjne podstawowe, które mogą być używane niezależnie oraz kody funkcyjne rozszerzone używane z sekwencją ESC.

Kody podstawowe

KOD	FUNKCJA
BS	Back Space
HT	Tabulacja pozioma
LF	Wysuw linii
FF	Wysuw strony
CR	Powrót karetki
SO	Ustawianie podwójnej szerokości znaków w linii
SI	Ustawienie druku skondensowanego
DC2	Wyłączenie druku skondensowanego
DC4	Wyłączenie podwójnej szerokości znaków w linii
CAN	Kasowanie (Cancel)
DEL	Usuwanie (Delete)

Kody sekwencji ESC

KOD	FUNKCJA
ESC+ "%" +n	Wybieranie znaków definiowanych przez użytkownika
ESC+ "&" +s+n	Rejestrowanie znaków definiowanych przez użytkownika
ESC+ ":" +s+SP+SP	Usuwanie znaków definiowanych przez użytkownika
ESC+ "0"	Ustawianie jedenastopunktowego wysuwu
ESC+ "2"	Ustawianie piętnastopunktowego wysuwu.
ESC+ "3"	Ustawianie długości wysuwu linii w półpunktach
ESC+ "." +n1+n2+n3	Ustawienia funkcji
ESC+ ":" +s+n+m	Kopiowanie czcionek
ESC+ ";" +n+s	Back – up znaków definiowane przez użytkownika
ESC+ "@"	Resetowanie
ESC+ "A" +n	Ustawianie długości wysuwu linii w punktach
ESC+ "C" +n	Ustawianie długości strony
ESC+ "E"	Ustawianie druku z podkreśleniem
ESC+ "F"	Wyłączanie druku z podkreśleniem
ESC+ "G"	Ustawianie druku wytłuszczonego
ESC+ "H"	Wyłączanie druku wytłuszczonego
ESC+ "J" +n	Wysuw linii w półpunktach
ESC+ "K" +n1+n2	Ustawianie pojedynczej gęstości druku trybu graficznego
ESC+ "L" +n1+n2	Ustawianie poziomej, podwójnej gęstości trybu graficznego
ESC+ "N" +n	Ustawianie długości przeskoku
ESC+ "O"	Wyłączanie długości przeskoku
ESC+ "Q" +n	Ustawianie prawego marginesu
ESC+ "R" +n	Wybieranie znaków narodowych
ESC+ "S" +n	Ustawianie indeksu górnego lub dolnego
ESC+ "T"	Wyłączanie indeksu górnego lub dolnego
ESC+ "U" +n	Wybieranie kierunku drukowania
ESC+ "W" +n	Wybieranie druku o podwójnej szerokości
ESC+ "^" +m+n1+n2	Ustawianie pionowej, podwójnej lub poczwórnej gęstości trybu graficznego
ESC+ "c" +n	Wybieranie znaków specjalnych
ESC+ "l" +n	Ustawianie lewego marginesu
ESC+ "z" +n	Wybieranie czcionki zero

5. TABELA KODÓW ZNAKOWYCH

● Zestaw znaków japońskich
Poniższa tablica zawiera zestaw znaków japońskich, kiedy 0 jest wybrane jako normalne 0.

上位4ビット / 下位4ビット	0	1	2	3	4	5	6	7	8	9	A	B	C	D	E	F
	0000	0001	0010	0011	0100	0101	0110	0111	1000	1001	1010	1011	1100	1101	1110	1111
0 0000			SP	0	@	P	'	p	—	┴	SP	─	ﾀ	ﾐ	━	×
1 0001			!	1	A	Q	a	q	—	┬	。	ｱ	ﾁ	ﾑ	ﾄ	円
2 0010		DC2	"	2	B	R	b	r	━	┤	「	ｲ	ﾂ	ﾒ	ﾅ	年
3 0011			#	3	C	S	c	s	━	├	」	ｳ	ﾃ	ﾓ	ﾆ	月
4 0100		DC4	$	4	D	T	d	t	▮	│	、	ｴ	ﾄ	ﾔ	◢	日
5 0101			%	5	E	U	e	u	▮	─	・	ｵ	ﾅ	ﾕ	◢	時
6 0110			&	6	F	V	f	v	▮	│	ヲ	ｶ	ﾆ	ﾖ	◤	分
7 0111			'	7	G	W	g	w	■	┼	ｧ	ｷ	ﾇ	ﾗ	◣	秒
8 1000	BS	CAN	(	8	H	X	h	x	─	┌	ｨ	ｸ	ﾈ	ﾘ	◆	千
9 1001	HT		)	9	I	Y	i	y	━	┐	ｩ	ｹ	ﾉ	ﾙ	▶	市
A 1010	LF		*	:	J	Z	j	z	━	└	ｪ	ｺ	ﾊ	ﾚ	◆	区
B 1011		ESC	+	;	K	[	k	{	━	┘	ｫ	ｻ	ﾋ	ﾛ	♣	町
C 1100	FF		,	<	L	¥	l	¦	━	┌	ｬ	ｼ	ﾌ	ﾜ	●	村
D 1101	CR		-	=	M	]	m	}	━	┐	ｭ	ｽ	ﾍ	ﾝ	○	人
E 1110	SO		.	>	N	^	n	~	■	└	ｮ	ｾ	ﾎ	゛	／	▒
F 1111	SI		/	?	O	_	o	DEL	+	┘	ｯ	ｿ	ﾏ	゜	＼	

E	F
1110	1111
火	⇧
水	⇦
木	⇧
金	⇨
土	□
「	百
」	♪
『	円
』	÷
☺	Σ
♀	μ
♂	Ω
ℓ	π
km	σ
cm	℃
mm	

●●● SP oznacza spację.
Kody puste zostały pominięte.
Kody funkcyjne zostały umieszczone pomiędzy wytłuszczonymi liniami.

- Zestaw znaków IBM

Poniższa tablica zawiera zestaw znaków angielskich, kiedy 0 wybrane jako normalne 0.

下位4ビット \ 上位4ビット		0	1	2	3	4	5	6	7	8	9	A	B	C	D	E	F	E	F
		0000	0001	0010	0011	0100	0101	0110	0111	1000	1001	1010	1011	1100	1101	1110	1111	1110	1111
0	0000			SP	0	@	P	'	p	C	É	á	⣿	└	╨	α	≡	Ø	→
1	0001			!	1	A	Q	a	q	ü	æ	í	⣿	┴	╤	β	±	ϕ	←
2	0010		DC2	"	2	B	R	b	r	é	Æ	ó	▒	┬	╥	Γ	≥	IJ	↑
3	0011			#	3	C	S	c	s	â	ô	ú	│	├	╙	π	≤	ij	↓
4	0100		DC4	$	4	D	T	d	t	ä	ö	ñ	┤	─	╘	Σ	⌠	Œ	§
5	0101			%	5	E	U	e	u	à	ò	Ñ	╡	┼	╒	σ	⌡	œ	¶
6	0110			&	6	F	V	f	v	å	û	ª	╢	╞	╓	μ	÷	№	†
7	0111			'	7	G	W	g	w	ç	ù	º	╖	╟	╫	τ	≈	™	‡
8	0000	BS	CAN	(	8	H	X	h	x	ê	ÿ	¿	╕	╚	╪	Φ	°	₵	▪
9	0001	HT		)	9	I	Y	i	y	ë	Ö	⌐	╣	╔	┘	θ	•	₱	▷
A	0010	LF		*	:	J	Z	j	z	è	Ü	¬	║	╩	┌	Ω	-	₲	▶
B	0011		ESC	+	;	K	[	k	{	ï	¢	½	╗	╦	█	δ	√	≠	◆
C	0100	FF		,	<	L	\	l	¦	î	£	¼	╝	╠	▄	∞	ⁿ	∧	¾
D	0101	CR		-	=	M	]	m	}	ì	¥	¡	╜	═	▌	φ	²	∨	‰
E	0110	SO			>	N	^	n	~	Ä	Pt	«	╛	╬	▐	ε	■	∀	˚F
F	0111	SI		/	?	O	_	o	DEL	Å	ƒ	»	┐	╧	▀	∩		∵	

- SP oznacza spację.
- Kody puste zostały pominięte.
- Kody funkcyjne zostały umieszczone pomiędzy wytłuszczonymi liniami.

6. SPECYFIKACJE

6.1 Specyfikacje ogólne

Specyfikacje drukarki

Sposób drukowania	: rzędy punktów nanoszonych termicznie
Tryb znaku	
Forma znaku	: 9 punktów pionowo + 7 punktów poziomo
Kolumny	: 40 kolumn (tryb zwykły), 80 kolumn (tryb skondensowany)
Kierunek drukowania	: jednokierunkowe lub dwukierunkowe
Tryb graficzny dla mab bitowych	
Całkowita liczba punktów	: 8 + 320 na linię
Kierunek drukowania	: jednokierunkowe
Szerokość drukowania	: 89,6mm
Szybkość drukowania	: maks. 52,5 znaku na sekundę (tryb zwykły), maks. 80 znaków na sekundę (tryb skondensowany)
Wymiary zewnętrzne	: 160mm x 170mm x 66.5mm
Ciężar urządzenia	: około 580g (bez akumulatora)
Żywotność	: około 500 000 linii (nieprzerwane drukowanie 40 kolumn cyfry "8", przy 100% gęstości druku)
Warunki pracy	
Temperatura	: 0 - 40 °C (32 - 104 °F)
Wilgotność	: 30 – 80% RH (bez kondensacji)
Specyfikacje papieru termoczułego	
Numer produktu	: TP411
Szerokość	: 112mm max.
Średnica zewnętrzna	: 40 mm (48mm max.)
Długość rolki	: 20 m (28m max)

Specyfikacje zasilacza

Zasilacz	Typ U	Typ E
Symbol	PW-4007-U1	PW-4007-E1
Wejście	120 V 60 Hz	230 V 50 Hz
Wyjście	6,5 V DC 2,0 A	6,5 V DC 2,0 A
Wymiary	100 mm x 59 mm x 49 mm, dł. kabla: 1,95 m	114 mm x 75 mm x 61 mm, dł. kabla: 1,8 m lub 1,95 m
Ciężar	około 680g	około 930g

Specyfikacja akumulatora

Symbol produktu	: BP-4005
Rodzaj ogniwa	: Ni-MH
Napięcie nominalne	: 4.8V
Ciężar	: około 120g

6.2 Specyfikacja interfejsów

Interfejs równoległy

(1) Specyfikacja

Przesyłanie danych:	Ośmiobitowy interfejs równoległy (Centronics)
Potwierdzanie:	$\overline{\text{STROBE}}$, BUSY i $\overline{\text{ACK}}$

(2) Opis gniazda interfejsu równoległego

Nr szpilki	Sygnał	Wejście\ Wyjście	Funkcja
1	$\overline{\text{STROBE}}$	Wejście	Strobowanie danych
od 2 do 9	Dane od 0 do 7	Wejście	Przesyłanie danych
10	ACK	Wyjście	Sygnał potwierdzający odbiór danych
11	BUSY	Wyjście	Sygnał informujący o niemożności odbioru danych
12	PE	Wyjście	Sygnał informujący o braku papieru
13	SLCT	Wyjście	Sygnał informujący o tym, że drukarka jest w trybie ONLINE
14	$\overline{\text{AUTO.LF}}$	Wejście	Kiedy sygnał jest niski przy włączonym zasilaniu, wysuw linii odbywa się wraz z powrotem karetki
15	NC	---	Nie używany
16	GND	---	Uziemienie
17	FG	---	Połączenie masy
18	NC	---	Nieużywany
od 19 do 30	GND	000	Uziemienie dla sygnałów powrotnych
31	$\overline{\text{INIT}}$	Wejście	Inicjalizacja
32	$\overline{\text{ERROR}}$	Wyjście	Sygnał informujący o wystąpieniu błędu
33	GND	---	Uziemienie
34	NC	---	Nieużywany
35 i 36	+5V	---	Normalnie wzrasta do 4,7kΩ

(3) Zależności czasowe danych wejściowych

(Jednostka: µs, wartości typowe)

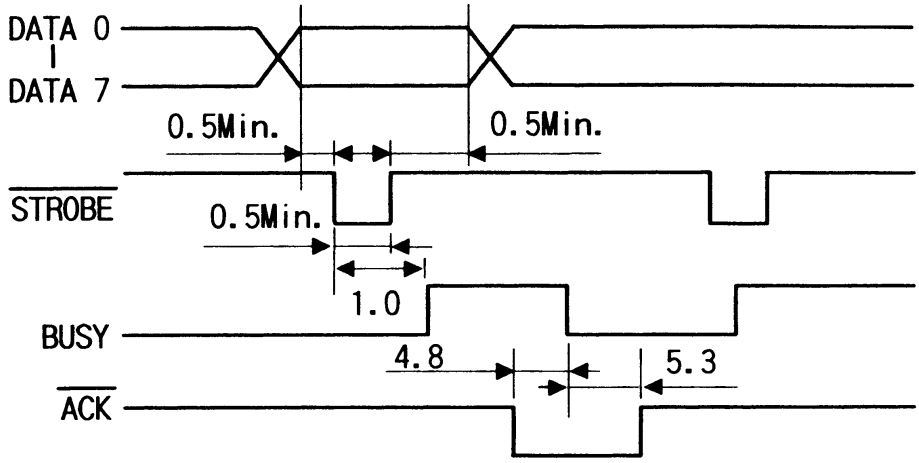

(4)Poziomy sygnałów

Pozycja	Standard			Jednostka
	Min.	Norm.	Maks.	
Wejście: poziom niski	0,0	---	0,9	V
Wejście: poziom wysoki	3,5	---	5,0	V
Wyjście: poziom niski	---	---	0,5	V
Wyjście: poziom wysoki	3,5	---	---	V

Interfejs szeregowy

(1) Specyfikacja

Przesyłanie danych : RS-323C
Protokół kontroli : H\W BUSY, XON\OFF

(2) Opis sygnałów interfejsu szeregowego

Nr igły	Sygnał	Wejście/Wyjście	Funkcja
1	NC	---	Nieużywane
2	TxD	Wyjście	Wyjście danych, XON/XOFF
3	RxD	Wejście	Odbiór danych
4	---	---	Podłączenie do szpilki nr 6
5	GND	---	Uziemienie
6	---	---	Podłączenie do szpilki nr 4
7	NC	---	Nieużywane
8	RTS	Wyjście	Żądanie wysłania danych
9	NC	---	Nieużywane

Opis połączenia interfejsu szeregowego

Komputer	DPU-414
RxD	2 TxD
TxD	3 RxD
DTR	4 połączenie z szpilką nr 6
GND	5 GND
DSR	6 połączenie z szpilką nr 4
RS	7 C
CIS	8 RS

(3) Usuwanie błędów

W przypadku wystąpienia błędu drukowane są następujące sekwencje znaków:
? ($3F_{16}$) : błąd ustawienia zakresu drukowania
! (21_{16}) : błąd parzystości
* ($2A_{16}$) : błąd przepełnienia

W celu usunięcia błędu należy wyłączyć zasilanie, sprawdzić komputer i ustawienia przełączników DIP drukarki.

(4) Poziomy sygnałów

Pozycja	Rodzaj			Jednostka
	Min.	Norm.	Maks.	
Wejście: poziom niski	-15,0	---	-3,0	V
Wejście: poziom wysoki	3,0	---	15,0	V
Wyjście: poziom niski	---	-12,0	---	V
Wyjście: poziom wysoki	3,5	-12,0	---	V

7. USUWANIE USTEREK

Jeśli drukarka źle funkcjonuje, bądź też nie funkcjonuje w ogóle, należy przeczytać poniższe informacje i upewnić się, czy usterka nie może być usunięta we własnym zakresie. W przypadku, gdy mimo podjętych działań sprzęt pozostaje niesprawny, należy zwrócić się o pomoc do autoryzowanego przedstawiciela firmy SII.

Brak zasilania (lampka sygnalizacyjna zasilania nie świeci się)

Punkty kontroli	Działanie	Informacje szczegółowe na stronie
Czy włącznik napięcia jest na pozycji "ON"?	Przesunąć włącznik na pozycję "ON".	---
Czy zasilacz jest właściwie podłączony?	Patrz podrozdział 2.1.	12
Czy akumulator jest naładowany? (w przypadku posługiwania się akumulatorem)	Patrz podrozdział 2.10.	25
Czy napięcie dochodzi z sieci?	Należy sprawdzić czy gniazdo sieciowe nie jest uszkodzone podłączając do niego inne urządzenia.	---

Brak przesuwu papieru

Punkty kontroli	Działanie	Informacje szczegółowe na stronie
Czy papier został załadowany prawidłowo?	Patrz podrozdział 2.2.	13
Czy w szczelinie i na drodze papieru nie znajdują się ciała obce?	Usunąć ciała obce.	---
Czy lampki ONLINE i OFFLINE świecą się?	Błąd! Patrz podrozdział 3.3.	28
Czy lampka ONNLINE jest wyłączona?	Należy ustawić drukarkę na tryb OFFLINE	10

Drukarka nie drukuje lub zatrzymuje się podczas drukowania

Punkty kontroli	Działanie	Informacje szczegółowe na stronie
Czy lampka OFFLINE błyska?	Brak papieru. Należy załadować nową rolkę papieru	14
Czy lampki ONLINE I OFFLINE świecą się?	Błąd! Patrz podrozdział 3.3.	28
Czy lampka OFFLINE świeci się?	Ustawić drukarkę w tryb ONLINE.	10
Czy lampka ONLINE świeci a lampka zasilania miga?	Jeśli drukarki nie można ustawić w tryb ONLINE, oznacza to rozładowanie akumulatora. Należy podłączyć zasilacz	---
Czy lampka ONLINE rozbłyskuje?	Podłączyć zasilacz i ustawić drukarkę w tryb ONLINE.	---
Czy przełączniki DIP są ustawione prawidłowo?	Należy ustawić je zgodnie z wymaganiami metody wprowadzania danych	15
Czy kabel interfejsowy został podłączony prawidłowo?	Patrz podrozdział 2.5.	20
Czy używany jest właściwy rodzaj papieru?	Należy użyć właściwego rodzaju papieru	---
Czy używana jest spodnia strona papieru?	To ta "druga" strona jest tą właściwą. Patrz podrozdział 2.2.	13
Czy używany jest właściwy program?	Należy sprawdzić program. W języku BASIC najczęściej spotykaną komendą drukowania jest LPRINT, jednakże niektóre urządzenia używają komend PRINT# lub PR#.	---
Czy drukarka przeprowadza auto-test?	Jeśli drukarka nie przeprowadza auto-testu, należy skontaktować się z autoryzowanym przedstawicielem firmy SII.	22

Drukarka drukuje niewłaściwe znaki

Punkty kontroli	Działanie	Informacje szczegółowe na stronie
Czy kabel interfejsowy został podłączony właściwie?	Patrz podrozdział 2.5.	20
CZY przełączniki DIP zostały ustawione prawidłowo?	Należy ustawić przełączniki zgodnie z wybranym interfejsem. Przy interfejsie szeregowym, przy niewłaściwym ustawieniu DIP SW3 pojawiają się znaki "!", "?" i "*". Należy ustawić DIP SW zgodnie z używanym interfejsem.	15
Czy używany jest właściwy program?	Należy sprawdzić program. W języku BASIC po komendzie LPRINT należy umieścić znak ";", w przeciwnym wypadku automatycznie pojawia się CR lub LF.	---

Druk jest zbyt ciemny lub zbyt jasny

Punkty kontroli	Działanie	Informacje szczegółowe na stronie
Czy temperatura jest zbyt wysoka lub zbyt niska?	Drukarki należy używać w temperaturze od 0 do 40 °C (32-104 °F)	---
Czy używany jest rekomendowany papier?	Należy użyć właściwego papieru.	---
Czy przełączniki DIP zostały ustawione prawidłowo?	Należy sprawdzić ustawienie gęstości drukowania za pomocą przełącznika DIP SW	17

W przypadku gdy nie uda się Wam rozwiązać problemów z drukarką należy zwrócić się do serwisu Seiko Instruments na Polskę, firmy:
CompArt International
04-305 Warszawa
ul. Hetmańska 35
tel: (22)6108527, fax: (22) 6730242

8. KONSERWACJA DRUKARKI DPU-414

Jeśli na obudowie drukarki pojawią się zabrudzenia, należy je usunąć za pomocą suchej i miękkiej szmatki. Jeśli zabrudzenia będą bardzo silne, należy je usunąć za pomocą miękkiej szmatki umoczonej w wodnym roztworze delikatnego detergentu. Należy pamiętać o dokładnym wyciśnięciu szmatki przed przystąpieniem do czyszczenia drukarki.

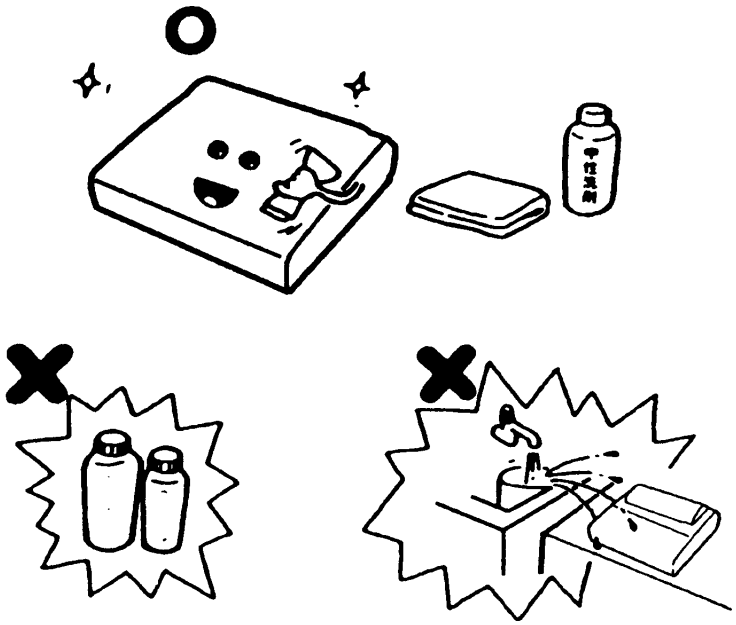

ZALECENIE

- Do czyszczenia drukarki NIE WOLNO używać rozcieńczalnika, benzyny lub innej lotnej substancji.
- NIE WOLNO dopuścić do tego by do wnętrza drukarki dostała się woda.

Opracowane przez oficjalnego dystrybutora:

CompArt Int.

04-305 Warszawa
ul. Hetmańska 35
tel: (22) 6108527, fax: (22) 6730242
e-mail: info@compart.pl
www.compart.pl